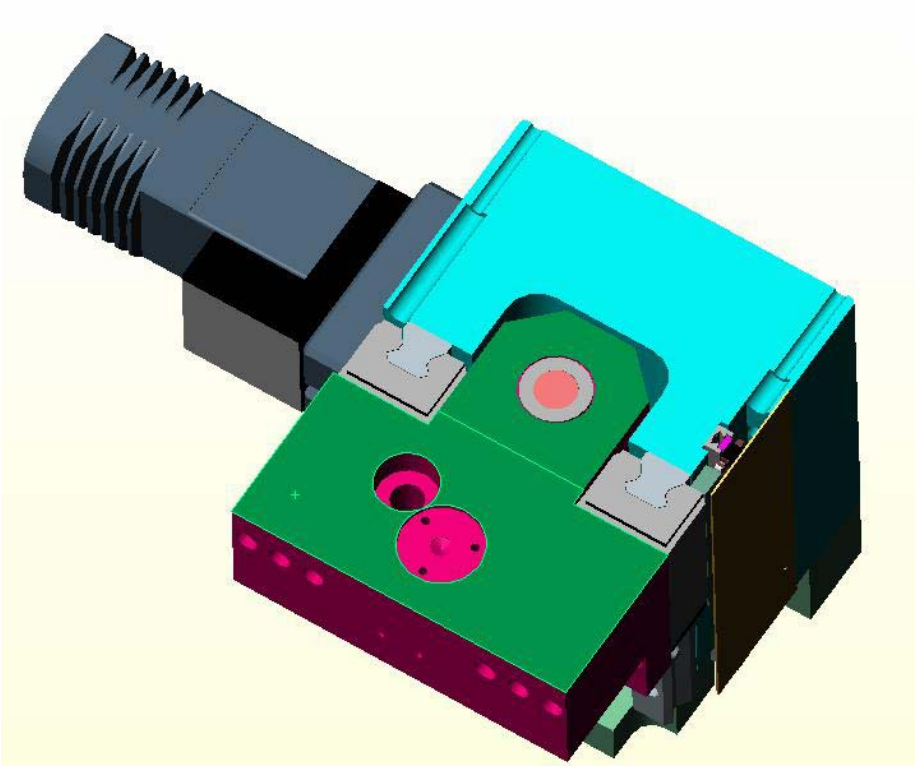

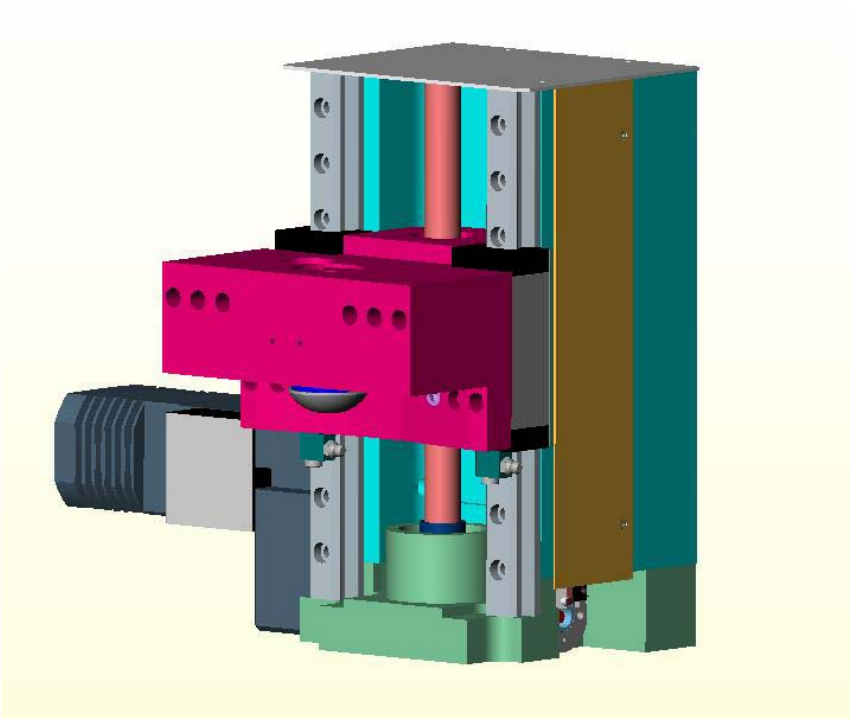

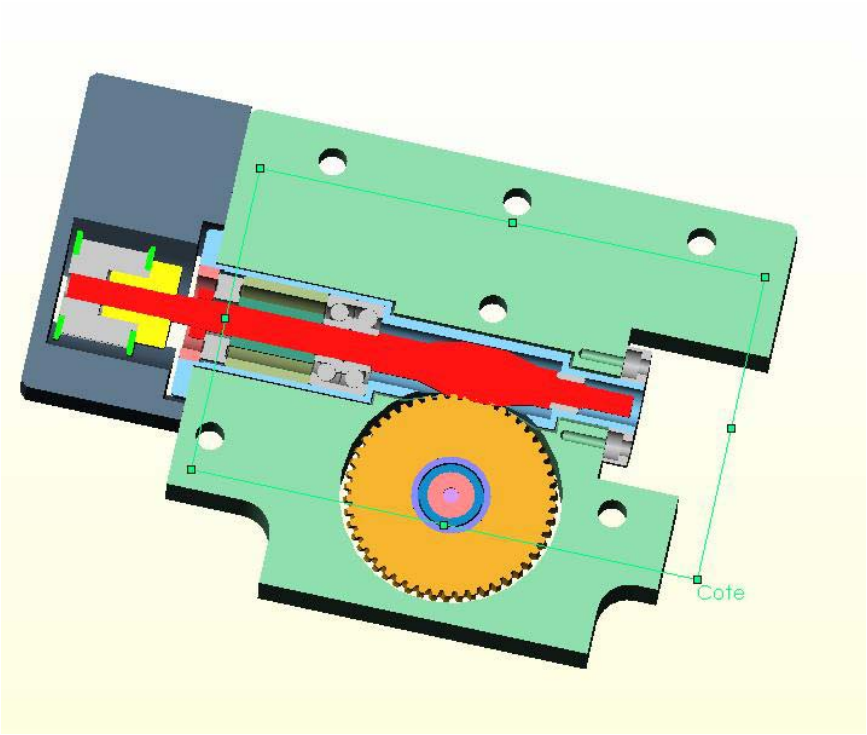
Cote

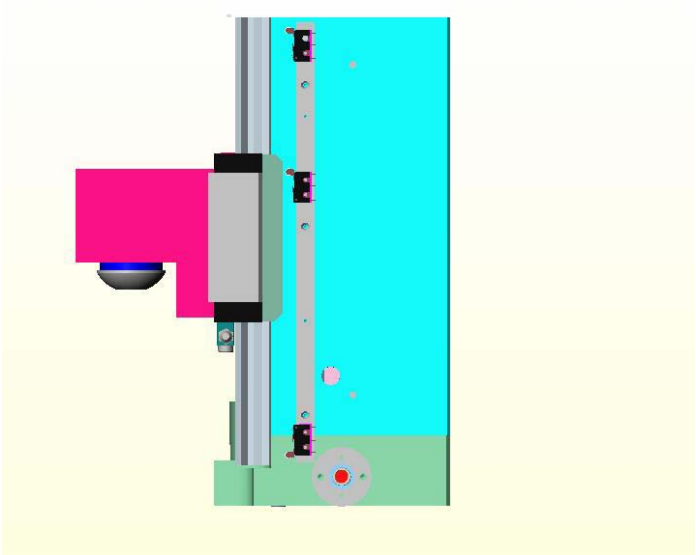

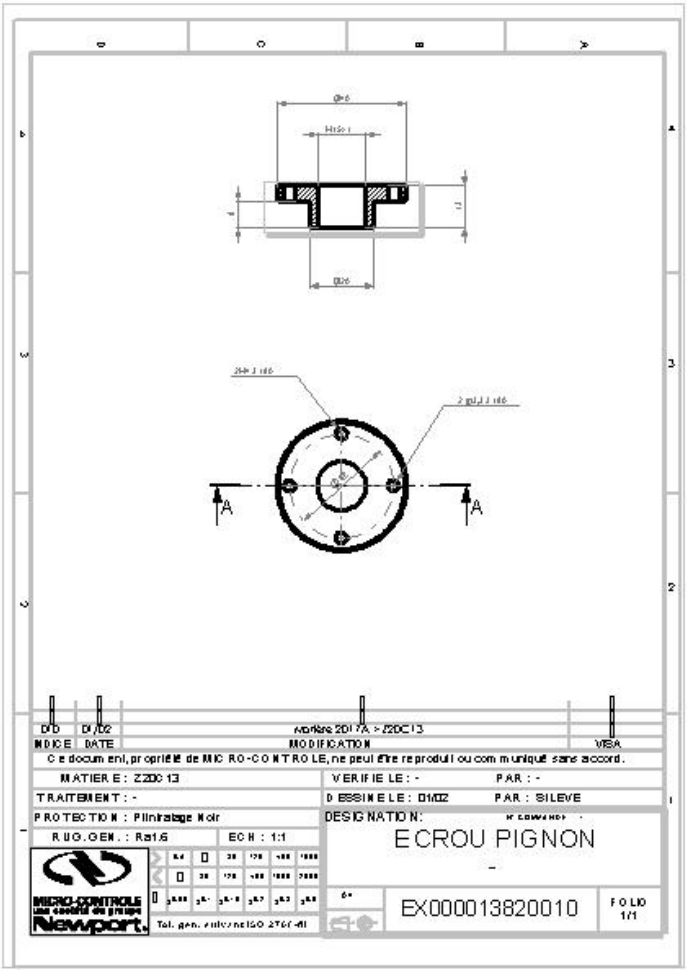

A
A
D/D
D1/D2
Mortaise 2017A > Z20C13
INDICE
DATE
MODIFICATION
VISA
Ce document, propriété de MICRO-CONTROLE, ne peut être reproduit ou communiqué sans accord.
MATIERE : Z20C13
VERIFIE LE : -
PAR : -
TRAITEMENT : -
DESSINE LE : 01/02
PAR : SILEVE
PROTECTION : Pilinitrate Noir
DESIGNATION :
RUG.GEN. : Ra1.6
ECH : 1:1
ECROU PIGNON
MICRO-CONTROLE
Newport
EX000013820010
FOLIO
1/1